TechnipEnergies | General | Anyone - No Protection

Description des Equipements

Les pages suivantes contiennent un liste d'équipement typiques trouvé sur des plans 2D d'implantation, avec

- Un exemple de photo de l'équipement
- Un exemple des plans 2D détaillés de l'équipement

Ces images sont données pour information pour aider les étudiants a se familiariser avec les volumes 3D réels

Dans le cadre du Hackaton, les volumes simplifies sont à privilégier.

- ex : Air compressor = parallépipede
- ex : Shell &Tube Exchanger = cylindre couché
- ex : tank = cylindre debout

Centrifugal pump

P001A
P001 B
P120
P201
P301 A
P301 B
P1000

P101 A
P101 B
P200 A
P200 B
P202 A
P202 B
P300 A
P300 B

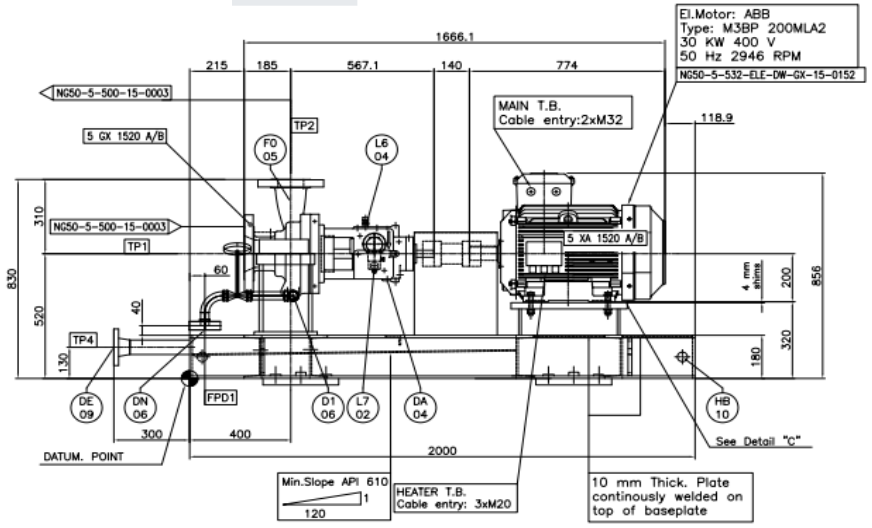

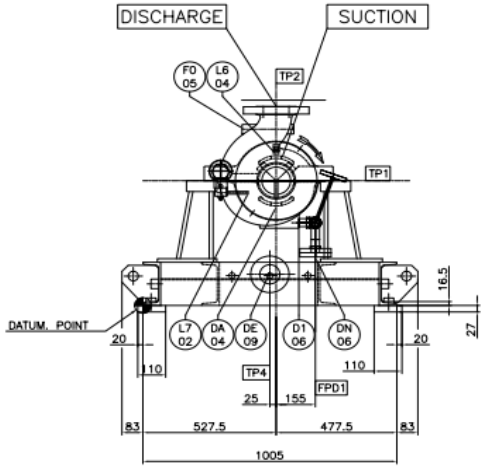

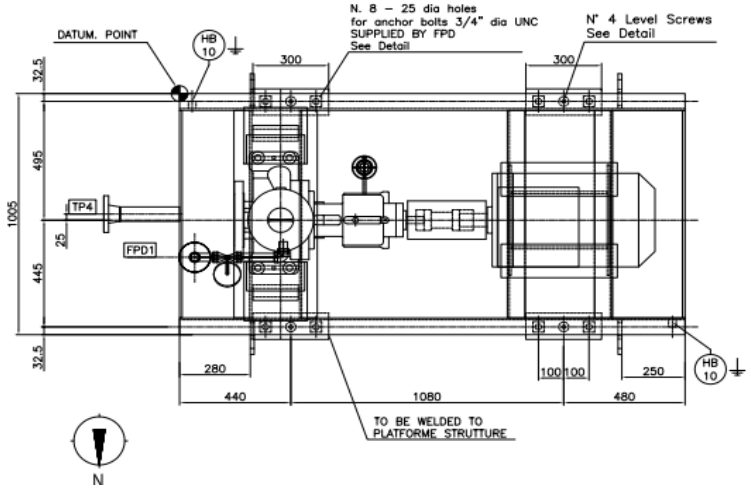

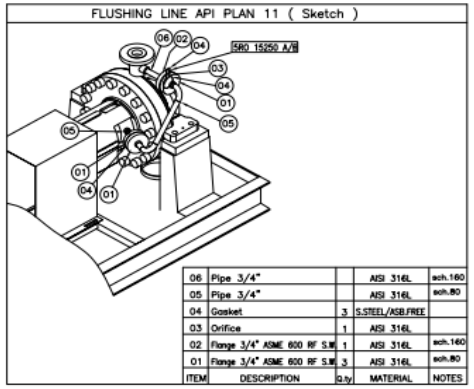

Centrifugal Pump model (simplified 3D)

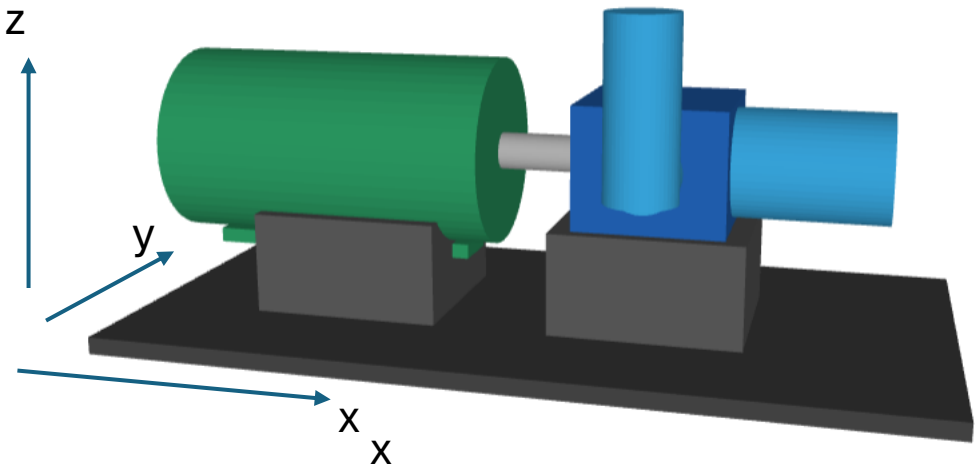

Details

Vertices:	636
Triangles:	1,224
Size X:	1,200.00
Size Y:	600.00
Size Z:	490.00

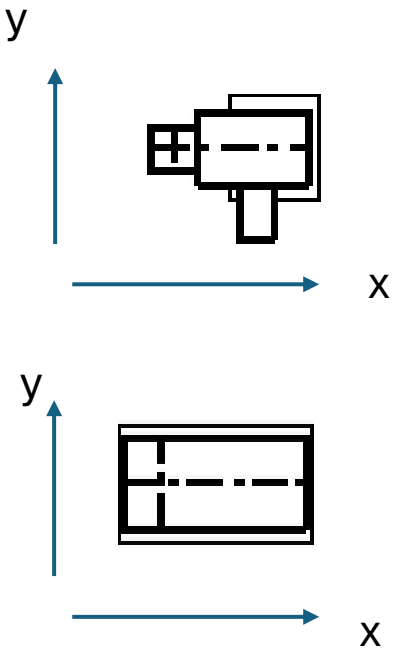

Source file is available as OBJ file

Ce modèle complexe de pompe peut être utilisé dans le cadre de Hackaton
Sinon utiliser un modèle simplifié (boite parallépidède)

Air Compressor

X200A
X200 B

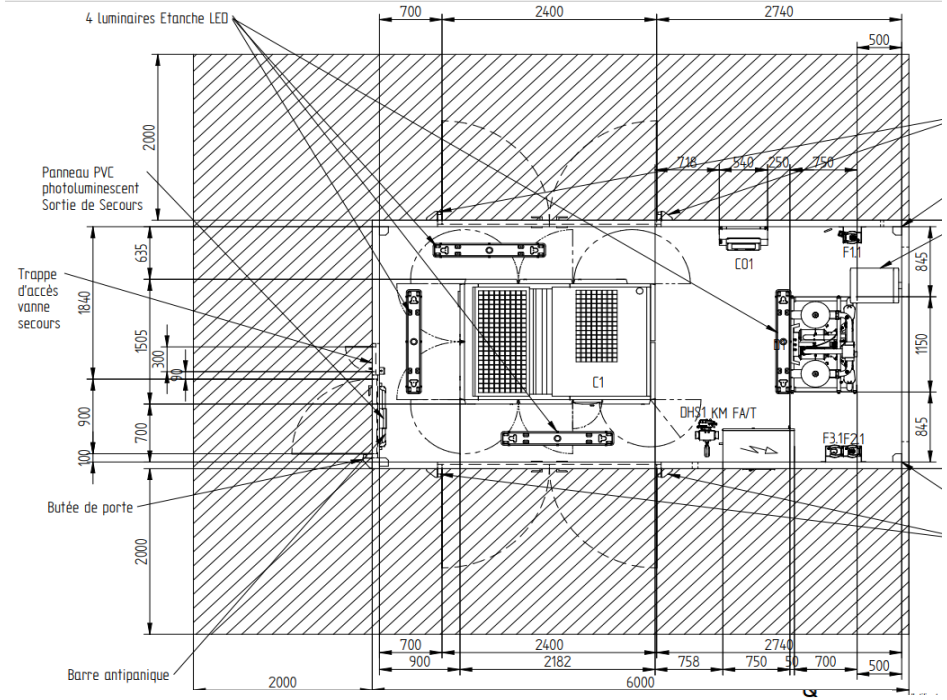

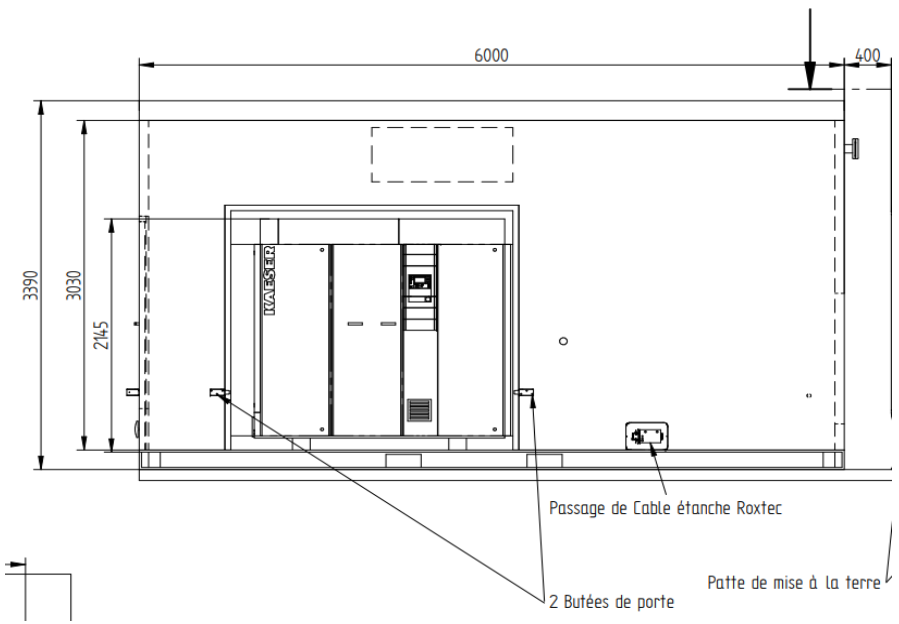

Shell &Tube Exchanger BEU (Typical)

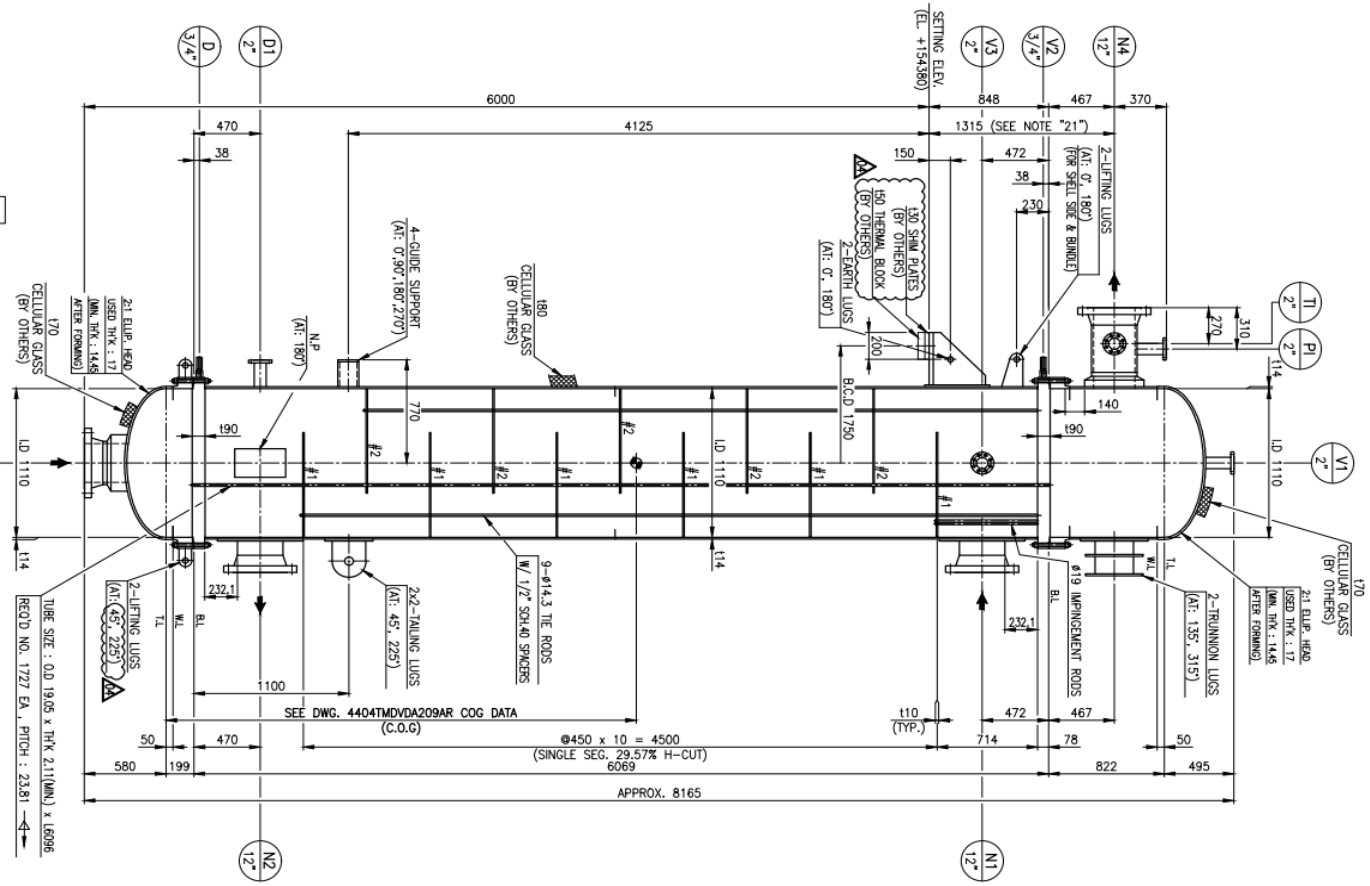

Shell &Tube Exchanger AEU (Typical)

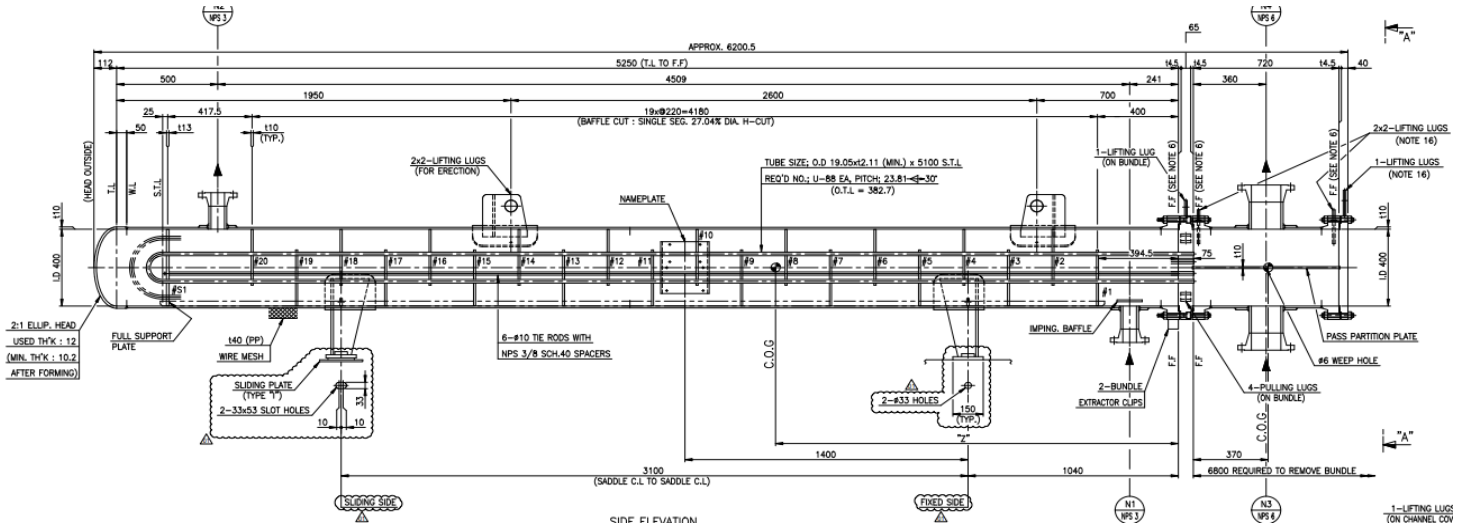

Drum vertical (typical)

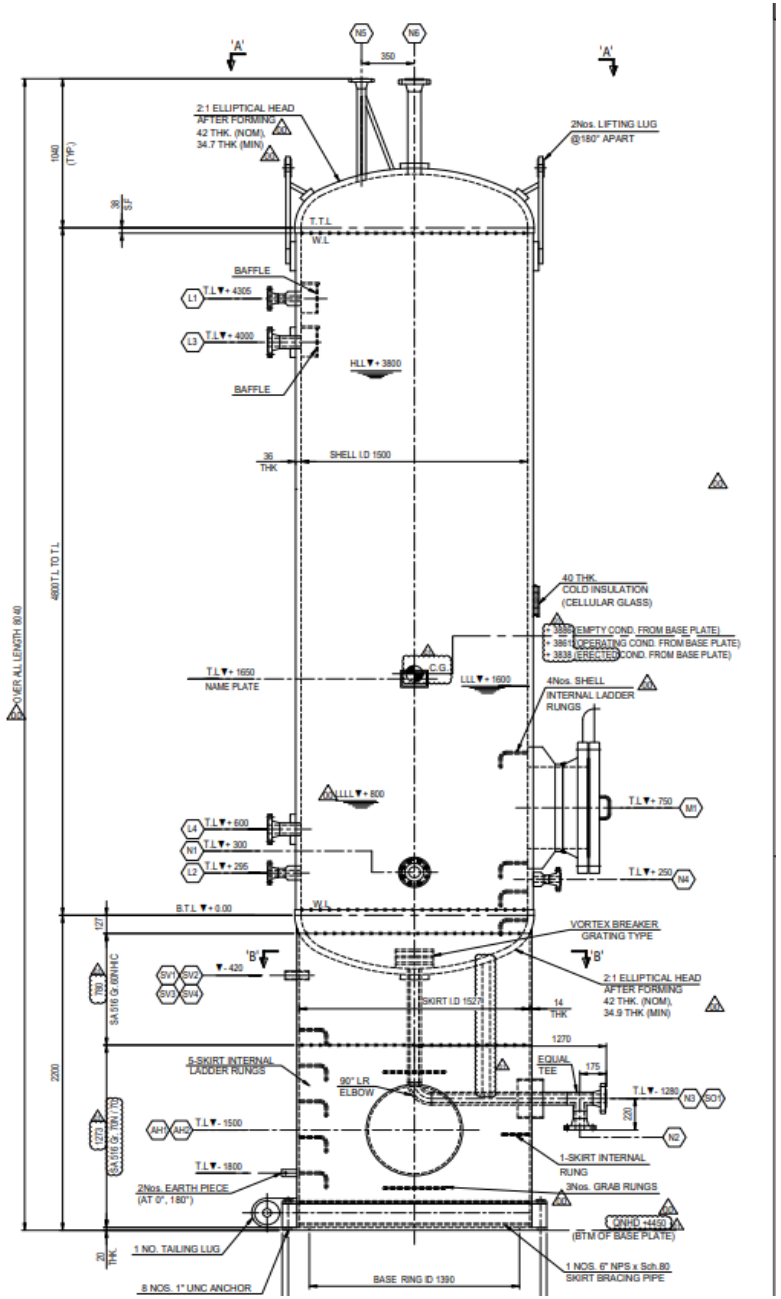

Drum horizontal (Typical)

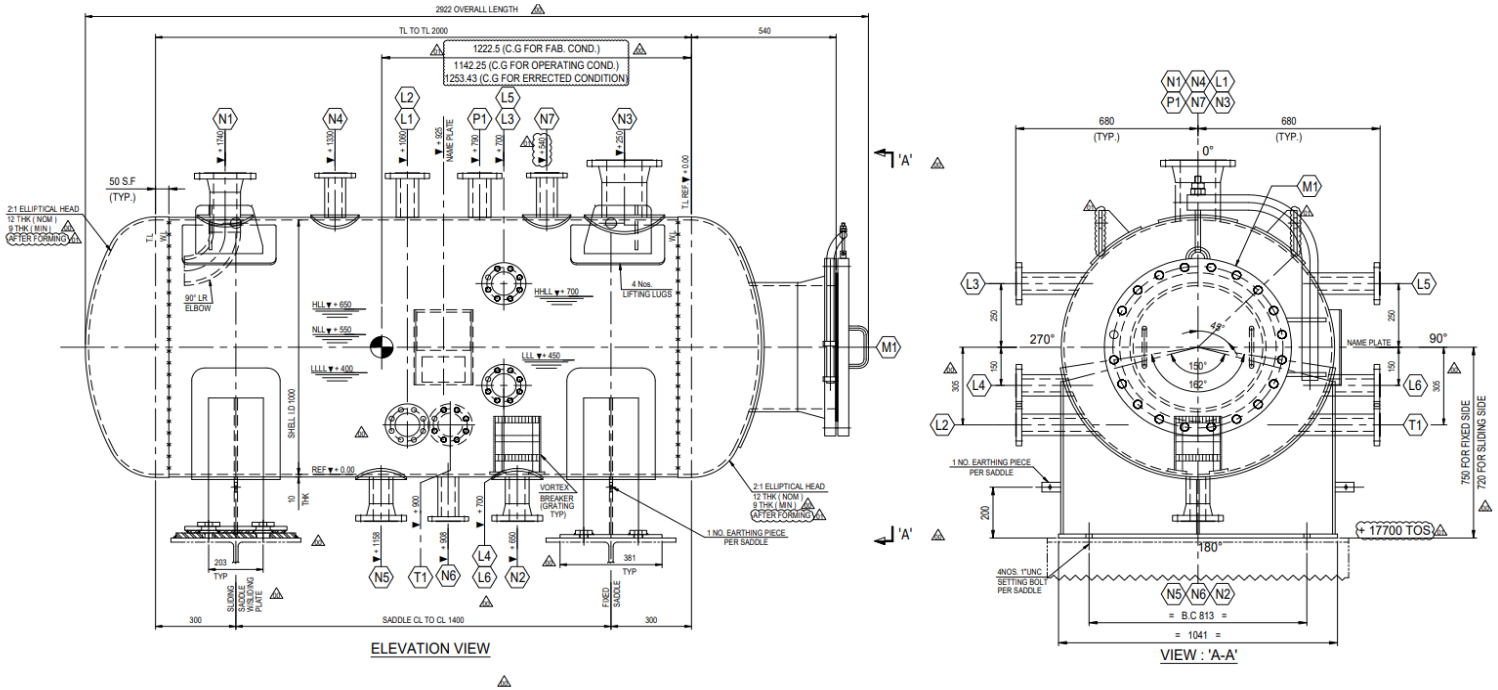

Tank (Typical)

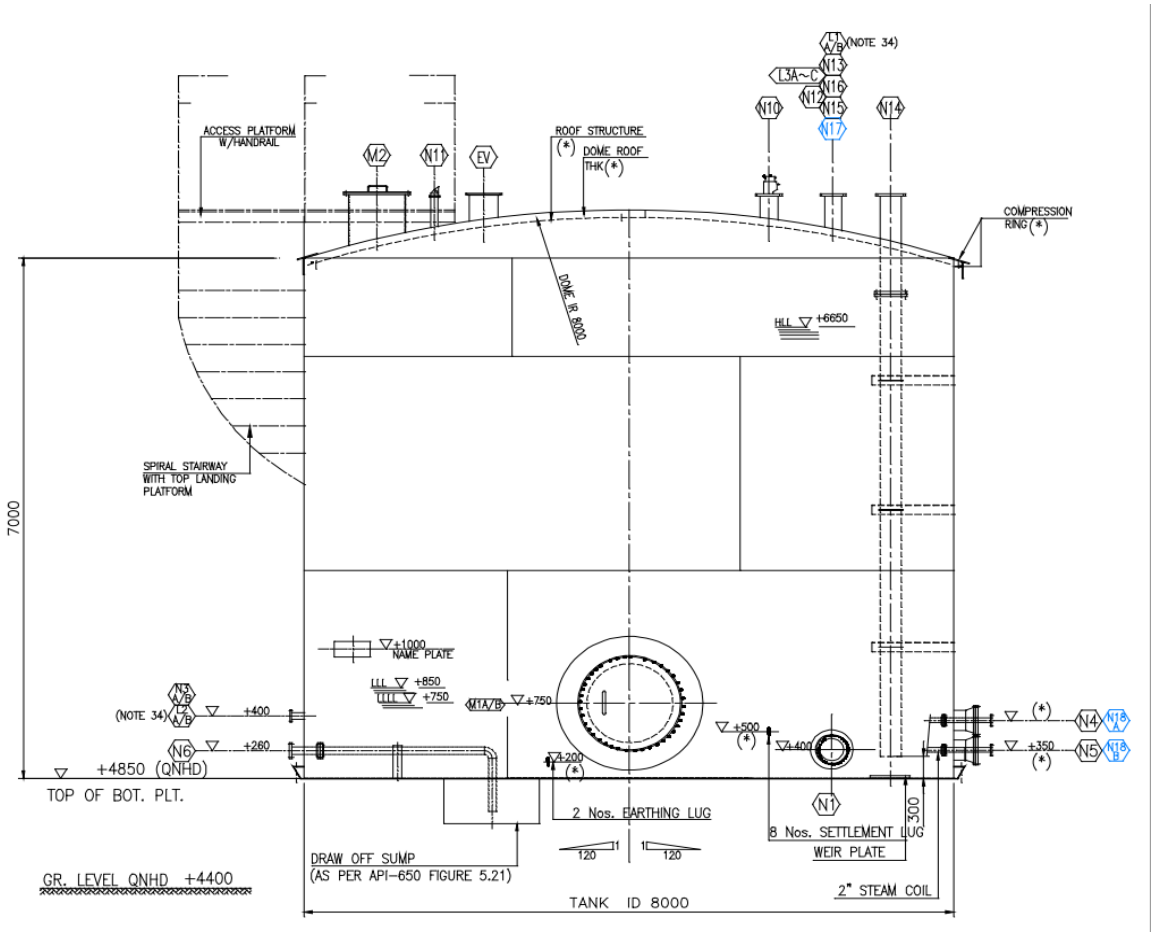
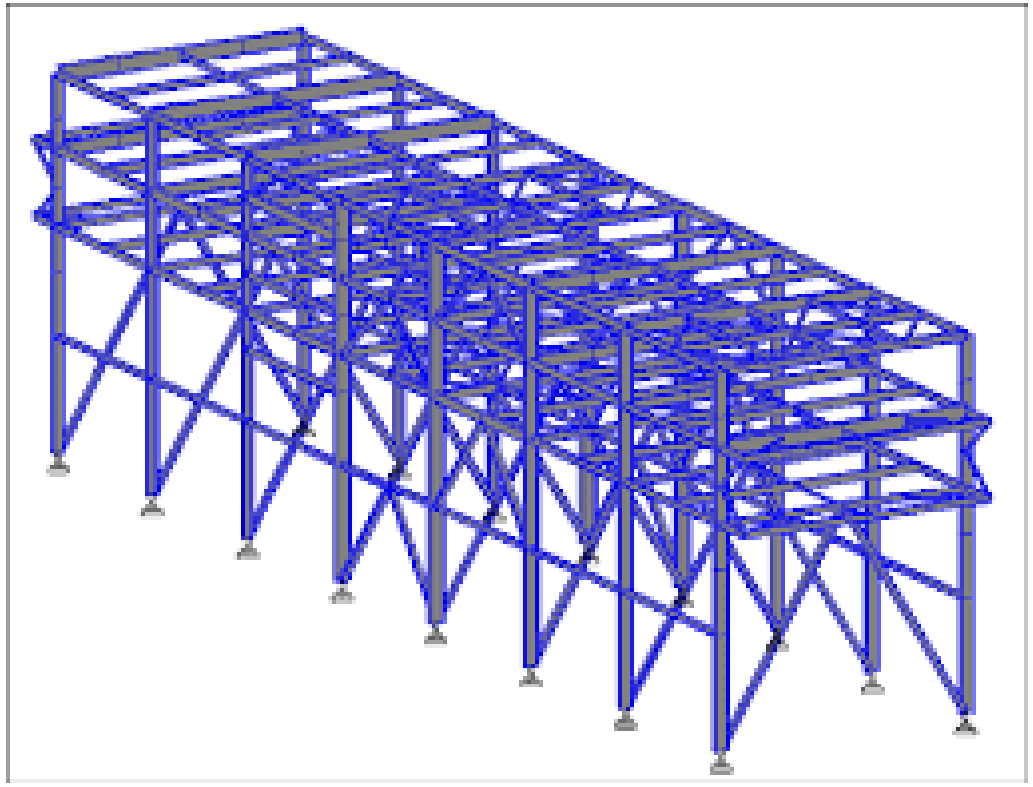
Pipe rack (Typical)